ALTERNATIVE POSSIBILI: LZB22-L-AR005-11 8411 0215 98 (albero a chiavetta)

Condizioni motore: Senza regolazione
6,30 bar(e)

Max potenza	[kW]	0,16
Coppia alla max potenza	[Nm]	6,3
Velocità alla max potenza	[min^{-1}]	242
Consumo aria alla max potenza	[l/s]	5,0
Coppia Min allo spunto	[Nm]	8,5
Coppia allo stallo	[Nm]	12,7
Velocità a vuoto	[min^{-1}]	511
Peso	[kg]	0,75

Ex Classe Ex II 2GD c T6 IIC T85 °C

Prestazioni curve:

Senza regolazione
6.3 bar(e)

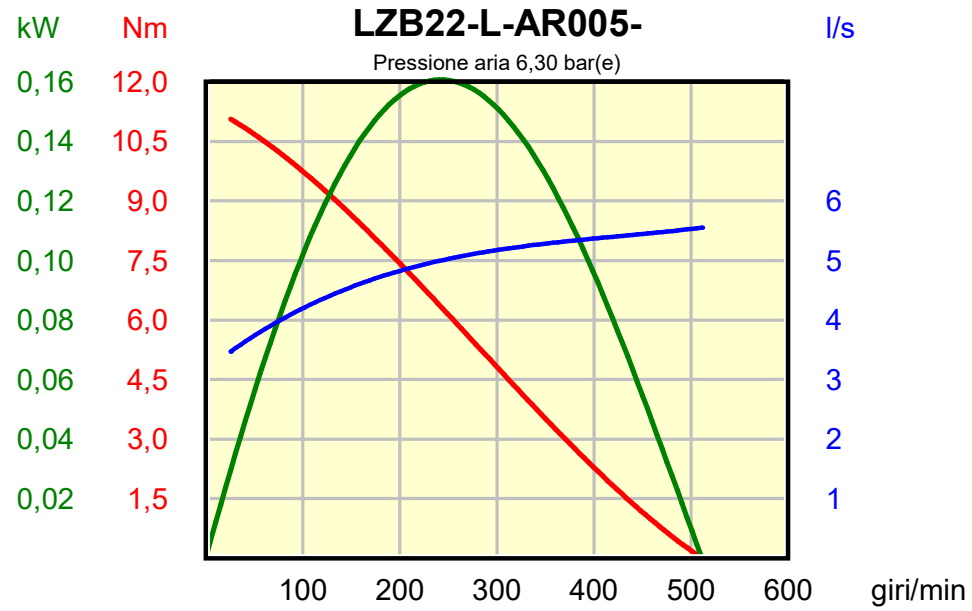

Disegno quote (mm)

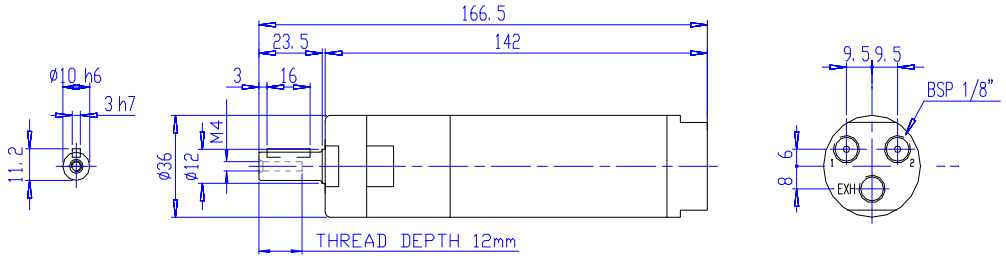

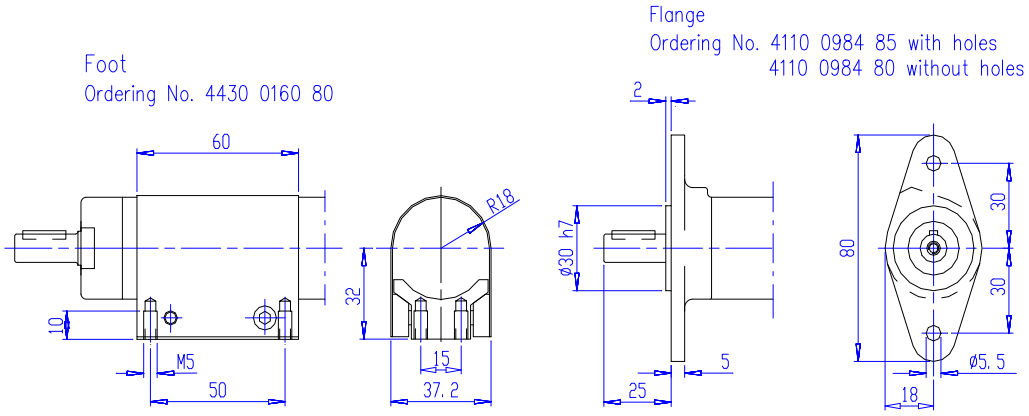

Data: 2016-02-24